Lavadora de libre instalación de 10 kg

ZWF142F3G1

AutoAdjust, ahorra agua y energía con cada lavado
Las lavadoras con sensores AutoAdjust son capaces de saber lo que has metido dentro del tambor, ajustando así el consumo de agua y energía para adecuarlo a sus necesidades. Los mejores resultados, sea cual sea el tamaño de la colada.

Lavadora de libre instalación de 10 kg a 1.400 rpm, Motor Inverter, Display XL, FlexiTime, Programas Rápidos, Autoadjust, Anti-Alergia, función Plancha Fácil, Inicio diferido,Tambor acero Inox., Filtro Autoclean, Puerta XXL Gris oscuro

Ventajas y características

Ahorra tiempo, agua y energía con AutoAdjust
No habrá un desperdicio de energía o agua al lavar cargas más pequeñas, gracias a la función AutoAdjust. Los sensores inteligentes en el interior del tambor cambiarán la duración y la cantidad de agua necesaria, si solo necesitas lavar un par de prendas pequeñas. Mejor para tu economía y para el medio ambiente.

Programas rápidos, más tiempo para ti
Programas integrados en la interfaz de la máquina para facilitarte la vida. Easy 60 minutos es un gran programa integral, Rapid 30 minutos es ideal para cargas pequeñas, y para un tratamiento adicional puedes añadir el ciclo de Refresco en 14 minutos.

CleanBoost, dale a tu ropa un lavado eficaz
El programa CleanBoost a 60ºC combina el vapor con un lavado convencional para darle a tu ropa el acabado higiénico y eficiente que se merece. Ayuda a reducir las bacterias y alérgenos en los tejidos y lava eficazmente todo tipo de tejidos.

FlexiTime, reduce la duración del ciclo
Tú estás al mando gracias a la función FlexiTime. Te permite acelerar los ciclos de lavado para ajustarlos a tu horario. Toca una vez para activarlo y otra vez para restar tiempo del tiempo estimado inicial. Puedes hacer esto hasta 3 veces más, recortando cada vez un poco más de tiempo.

EasyIron, menos arrugas para facilitar la plancha
El programa EasyIron aplica un especial cuidado a la hora de lavar la ropa, reduciendo la aparición de arrugas en los tejidos. El tambor alterna la dirección de movimiento dejando que las prendas se muevan libremente. Así, te resultará más fácil planchar la ropa.

- Programas de lavado:On/Off, Eco a 40°-60°, Algodón , Sintéticos, Delicados, Lana, Ropa vaquera, Ropa deportiva, Centrifugado/Drenaje, Aclarado , Ropa Oscura, CleanBoost, Refresco 14 minutos, Rápid 30 minutos, EasyWash 60 minutos
- Control de Centrifugado: ABC
- Control electrónico de la carga «Fuzzy Logic»
- Inicio Diferido
- Seguridad infantil
- Patas: 4 patas regulables en altura
- Anti-desbordamiento

Lavadora de libre instalación de 10 kg

ZWF142F3G1

Especificaciones de producto

Capacidad máxima en kg de un ciclo de lavado (EU 2017/1369)	10
Velocidad máxima de centrifugado (rpm)	1400
Clase de eficiencia energética (Norma (UE) 2017/1369)	C
Aqua Control	No
Lista de Programas	On/Off, Eco a 40°-60°, Algodón , Sintéticos, Delicados, Lana, Ropa vaquera, Ropa deportiva, Centrifugado/Drenaje, Aclarado , Ropa Oscura, CleanBoost, Refresco 14 minutos, Rápid 30 minutos, EasyWash 60 minutos
Funciones	Temperatura, Centrifugado, Prelavado, Aclarado extra, Plancha fácil, Inicio diferido, FlexiTime, Inicio/Pausa
Panel	Display LED XL
Color	Blanco
Dosificación automática	No
Conectividad	Sin conectividad
Cajón dispensador	Largo
Índice de eficiencia energética (EU 2017/1369)	68.8
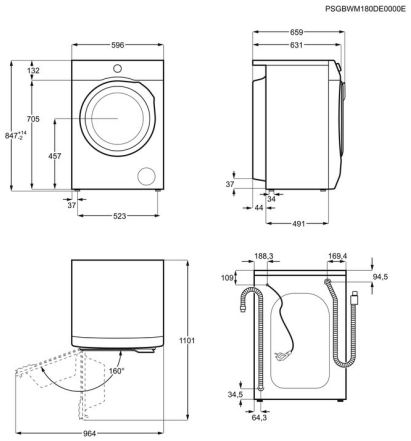
Consumo de energía del programa eco en kW/h por ciclo (EU 2017/1369)	0.68
Consumo de energía en el programa normal de algodón a 60 °C con carga parcial	0.53
Consumo de agua del programa eco en litros por ciclo (EU 2017/1369)	52
Eficiencia de centrifugado del programa eco 40-60 (EU 2017/1369)	B
Emisiones de sonido ambiente, Clase (EU 2017/1369)	B
Nivel de ruido dB(A) (EU 2017/1369)	76
Instalación	de libre instalación
Alto (mm)	850
Ancho (mm)	600
Fondo (mm)	660
Fondo total (mm)	578
Volumen tambor (L)	68
Voltaje (V):	230
Frecuencia (Hz)	50
Longitud del cable (m)	1,8
Potencia (W)	2200
PNC	914 919 217
EAN	7332543783373